## Schritt 7:

Distanzhalter, die die Stirnseiten mit Front- bzw. Rückgitter verbinden, gleichmäßig verteilt einhängen

Frontansicht:

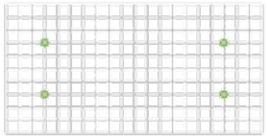

Draufsicht:

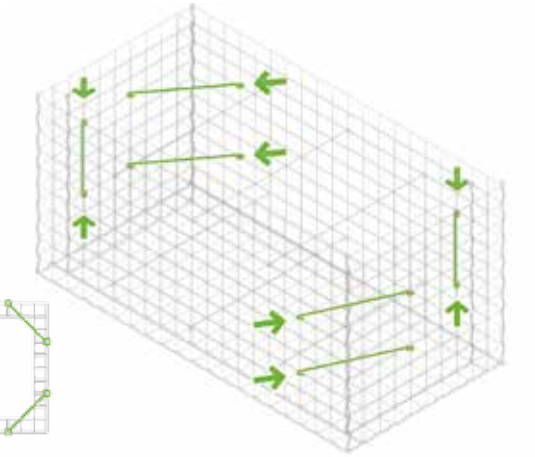

## Schritt 8:

Distanzhalter 115 mm, die die inneren und äußeren Front- und Rückgitter, sowie die inneren und äußeren Stirnseiten verbinden, gleichmäßig verteilt einhängen

Draufsicht:

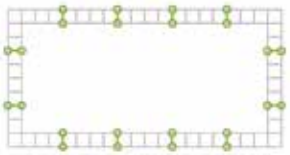

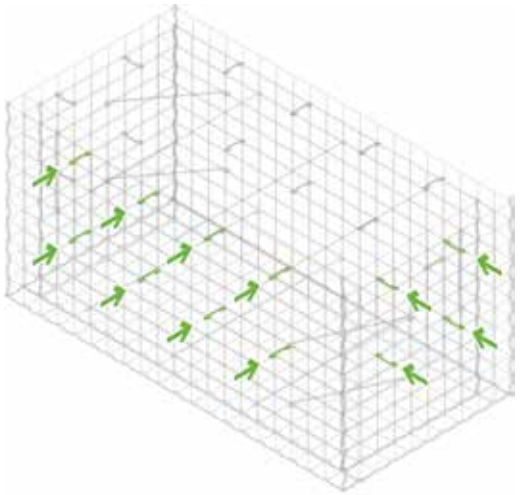

Füllmaterial einbringen (Korngröße sollte größer als die Maschenweite sein)

**Weitere Tipps und Aufbauhinweise finden Sie auch in unserem Onlineshop oder auf YouTube:**

**gabionenshop.com** **YouTube**

*Es handelt sich bei dieser Montageanleitung um anwendungstechnische Empfehlungen. Die Texte und Skizzen wurden aufgrund von Erfahrungen und mit größter Sorgfalt erstellt und sind unverbindlich. Für die Richtigkeit, Vollständigkeit und Aktualität der Inhalte übernehmen wir jedoch keine Gewähr. Der Käufer / Verwender hat die Eignung für den vorgesehenen Verwendungszweck in eigener Verantwortung zu prüfen.*
*Bedarf fachmännischer Montage oder Montage durch qualifiziertes Fachpersonal.*
*Keine Gewährleistung für Druckfehler und Irrtümer.*
*Änderungen vorbehalten.*

**www.hs-gabionen.de**
**www.gabionenshop.com**

# HS GABIONEN

Innovation und höchste Qualität

# Gabionen-Hochbeet

# MONTAGEANLEITUNG

Allgemeine Hinweise:

- Lesen Sie die Anleitung vor der Montage sorgfältig durch!
- Tragen Sie bei der Montage der Gabionenkörbe Schutzhandschuhe und Sicherheitsschuhe.
- Achtung Absturzgefahr! Gabionen dürfen nicht beklettert oder bestiegen werden!
- Achten Sie darauf, dass keine Metalldrahtenden aus dem Korb herausragen.
- Gabionen sind auf ausreichend tragfähigem Untergrund aufzustellen (eben und standfest).
- Kürzen bzw. Schneiden von Gabionengittern und Zubehör ausschließlich mit Bolzenschneider (Kaltschneiden)


**Gabionenbau HS GmbH**
Gewerbepark Garham 7 · 94544 Hofkirchen, OT Garham
Tel: +49 (0) 8541 90 33 5-14 · Fax: +49 (0) 8541 90 33 5-20
E-Mail: info@gabionenshop.com
www.hs-gabionen.de · www.gabionenshop.com

## Schritt 1:

- Bodengitter (Maschenweite 100 x 100 mm) auf Gründung auslegen
- Innere Stirnseiten beidseitig auslegen, mit Überlappung 10 cm bzw. eine Maschenweite auf Bodengitter (Länge innere Stirnseite ist 20 cm kürzer als Gesamttiefe des Hochbeetes)
- Spiralen eindrehen

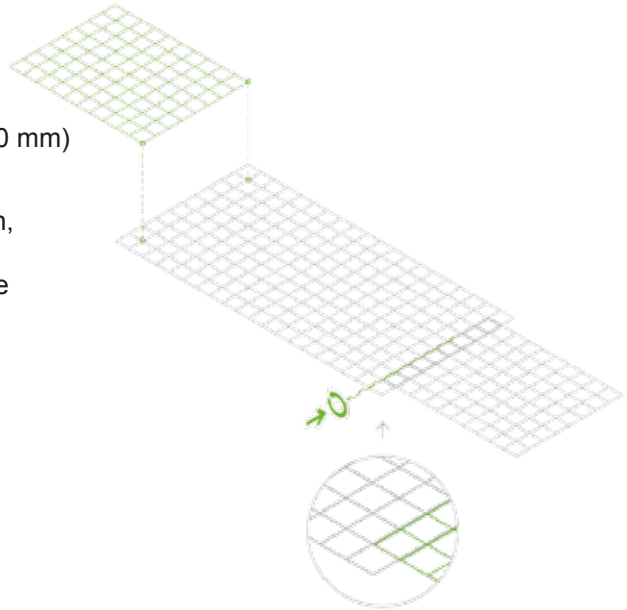

## Schritt 2:

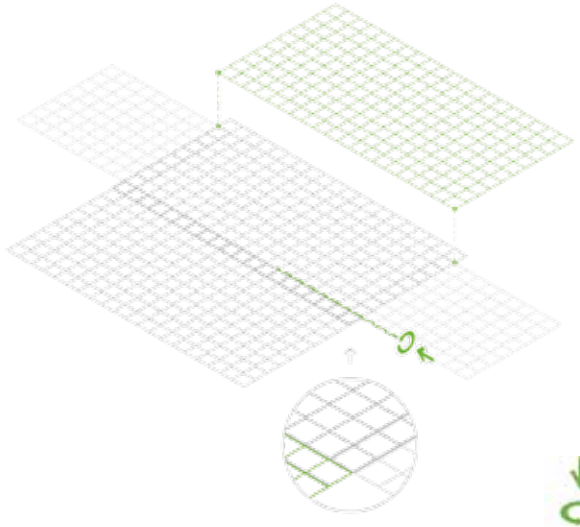

- innere Front- und Rückgitter auslegen mit Überlappung 10 cm bzw. eine Maschenweite auf Bodengitter (Länge der Gitter entspricht Gesamtlänge des Hochbeetes)
- Spiralen eindrehen
  *(Anm.: bei Hochbeet-Länge von 2,00 m wird je eine Spirale 1000 mm von links und von rechts eingedreht)*

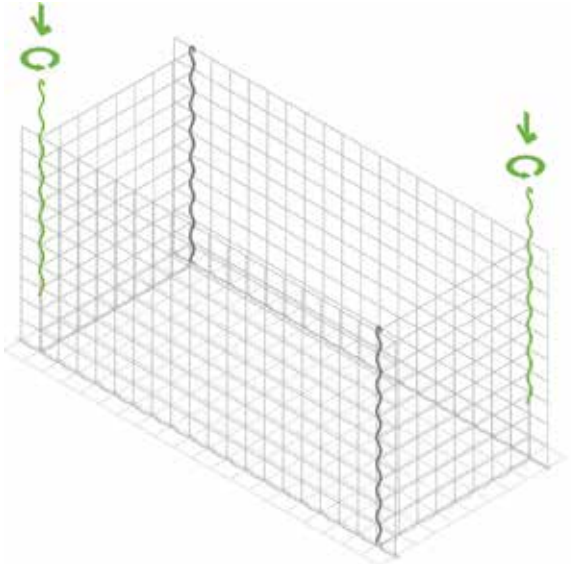

## Schritt 3:

- innere Stirnseiten, sowie innere Front- und Rückgitter hochklappen und an den Ecken senkrecht Spiralen eindrehen

**Weitere Tipps und Aufbauhinweise finden Sie auch auf YouTube:**

## Schritt 4:

- äußere Stirnseiten, sowie äußere Front- und Rückgitter an Bodengitter bündig anlegen und Spiralen eindrehen

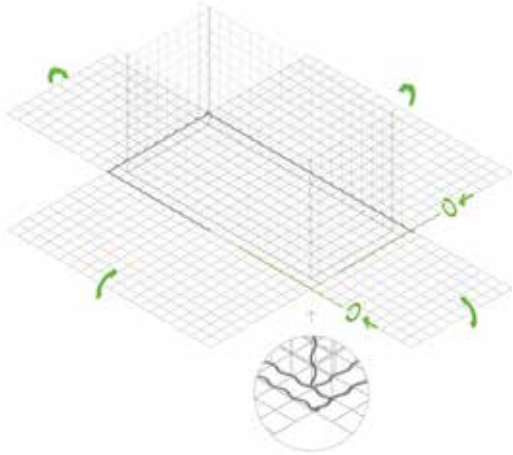

## Schritt 5:

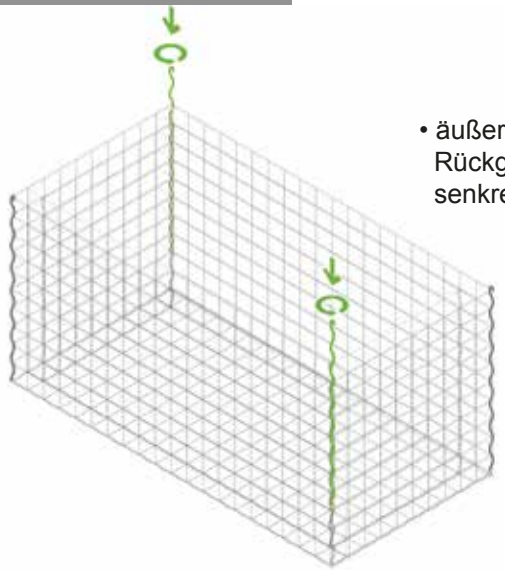

- äußere Stirnseiten, sowie äußere Front- und Rückgitter hochklappen und an den Ecken senkrecht Spiralen eindrehen

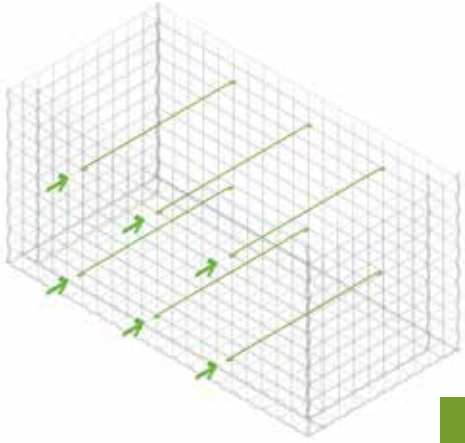

## Schritt 6:

Distanzhalter, die Front- und Rückgitter verbinden, gleichmäßig verteilt einhängen. Distanzhalter haben eine statische Funktion, daher auf korrekten Einbau achten!
*(Tipp: im Inneren des Hochbeetes Filtervlies einbringen, das das Austreten von überschüssigem Wasser ermöglicht, jedoch das Ausschwemmen von Erdreich verhindert. Filtervlies vor Einhängen der Distanzhalter einbringen, Distanzhalter durchstoßen dabei das eingebracht Filtervlies)*

Frontansicht:

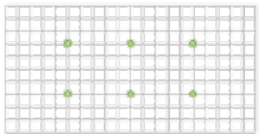

Draufsicht:

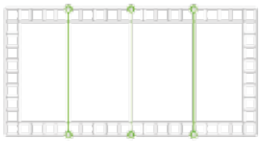

Distanzhalter immer diagonal über Schweißpunkt eines Gitters einhängen und Drahtschlaufen des Distanzhalters mit Biegerohr oder Zange zusammenbiegen, dass sie geschlossen sind.